Série DSF - Modèle INOX - Tuyau polyuréthane base Ether

Ø int./ext. (mm)	Long. (m)	Raccord	Débit (l/min)
8 x 12	5	ESI 07HE	650
Entrée tournante (mm)	**Poids (kg)**	**Technologie**	**Pression max d'utilisation**
8 x 12	3	Blocage du tuyau par cliquet d'arrêt	12 bar
Matière	**Raccordement**	**Equipé de**	
Carter Acier INOX AISI 304	1 m de tuyau en entrée	Support orientable	

Description

Référence	Ø int./ext. (mm)	Long. (m)	Raccord	Débit (l/min)	Entrée tournante (mm)	Poids (kg)
DSFI 0805ESHE	8 x 12	5	ESI 07HE	650	8 x 12	3

Prevost SAS - 15 Rue du Pré Faucon - CS 90208 - Annecy-le-vieux - 74940 Annecy - France
Tel : +33 (0)4 50 64 04 45 - sales@prevost.eu - www.prevost.eu

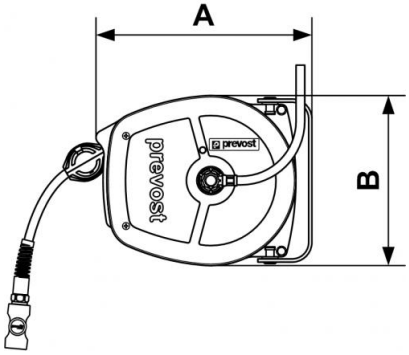

Dimensions		
Référence	A mm	B mm
DSFI 0805ESHE	275	218