ALTO 2 - Filtre régulateur lubrificateur 2 blocs avec manomètre et fixation équipé d'un raccord rapide de sécurité prevoS1

Filetage femelle BSPP	Débit (l/min à 7 bar ΔP : 1 bar)	Pression max d'utilisation (bar)	Filtration (µm)
G 3/8	833	12	25

Equipé d'un raccord	Température	Matière	Equipé de
ISI 06	+5°C à +50 °C	Corps aluminium, Cuve polycarbonate et protection métallique	Purge manuelle

Description

Référence	Filetage femelle BSPP	Débit (l/min à 7 bar ΔP : 1 bar)	Pression max d'utilisation (bar)	Filtration (µm)	Equipé d'un raccord	Débit (l/min à 7 bar ΔP
KTB SM2IS	G 3/8	833	12	25	ISI 06	1 bar) = 1250

Référence	Filetage femelle BSPP	Débit (l/min à 7 bar ΔP : 1 bar)	Pression max d'utilisation (bar)	Filtration (µm)	Equipé d'un raccord	Débit (l/min à 7 bar ΔP
KTB SM2ES	G 3/8		12	25	ESI 07	

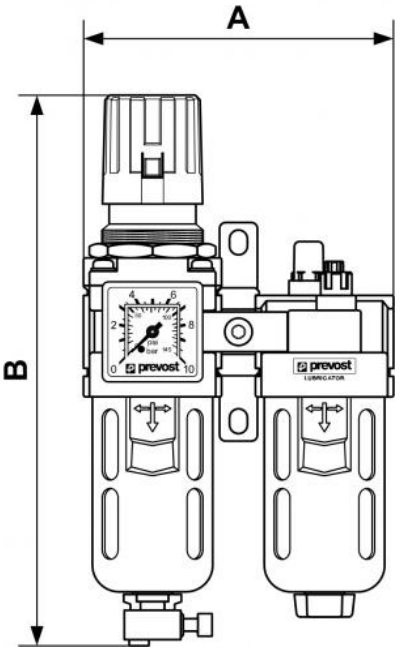

Dimensions		
Référence	A mm	B mm
KTB SM2IS	4.882	8.661
KTB SM2ES	124	220