Ensemble de filtration pour pistolets de peinture à base aqueuse

Entrée filetage femelle BSPP	Sortie 1 raccord	Débit (en m³/h à 7 bar)	Pression d'utilisation
G 1/2	ISI 06	50	2 à 12 bar

Température	Matière	Equipé de
+1°C à +66°C	Corps et cuve en aluminium	Raccord rapide prevoS1

Description

Référence	Entrée filetage femelle BSPP	Sortie 1 raccord	Débit (en m³/h à 7 bar)
MBC 12IS	G 1/2	ISI 06	50
MBC 12CS	G 1/2	CSI 06	50
MBC 12ES	G 1/2	ESI 07	85

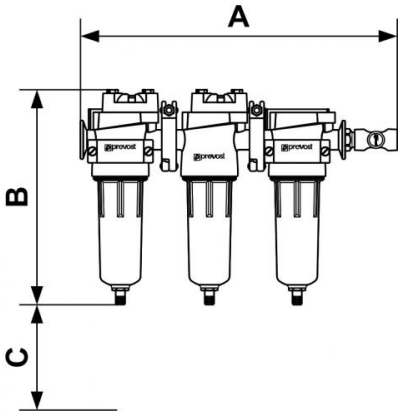

Dimensions			
Référence	A mm	B mm	C mm
MBC 12IS	400	280	76
MBC 12CS	400	280	76
MBC 12ES	400	280	76