Enrouleur de câble avec baladeuse fluorescente 230 V

Long.	Section	Matière (Câble électrique)	Poids (kg)
14 m (+ 1,5 m à l'extérieur)	2 x 1 mm²	Caoutchouc H05 RN-F	5

Température	Matière	Equipé de
-5° à + 40°C	Polypropylène isolant	Support orientable

Description

Référence	Long.	Section	Matière (Câble électrique)	Poids (kg)
DEL BA230	14 m (+ 1,5 m à l'extérieur)	2 x 1 mm²	Caoutchouc H05 RN-F	5

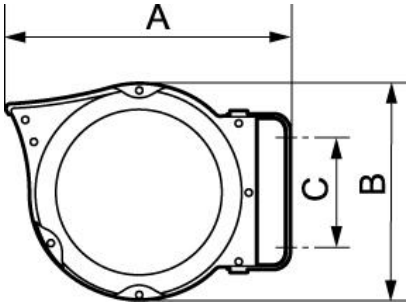

Dimensions			
Référence	A mm	B mm	C mm
DEL BA230	375	290	130