ALTO 2 - Entretoise pour sorties non lubrifiées

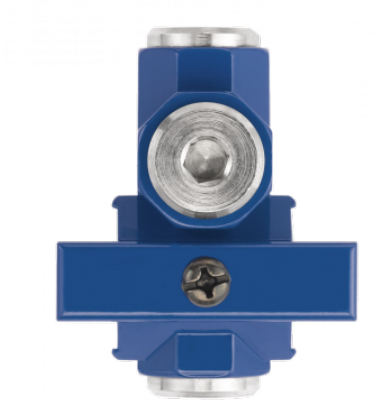

Filetage femelle BSPP
G 3/8

Sortie d'air
4 sorties air sec

Température
+5°C à +50 °C

Matière
Corps aluminium, Cuve polycarbonate et protection métallique

Equipé de
Purge manuelle

Description

Référence	Filetage femelle BSPP	Sortie d'air
TE 2	G 3/8	4 sorties air sec

Prevost SAS - 15 Rue du Pré Faucon - CS 90208 - Annecy-le-vieux - 74940 Annecy - France
Tel : +33 (0)4 50 64 04 45 - sales@prevost.eu - www.prevost.eu

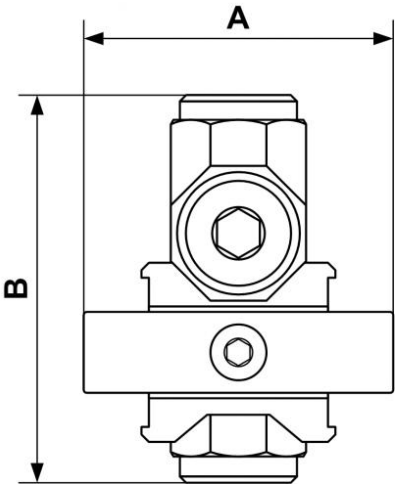

Dimensions		
Référence	A mm	B mm
TE 2	66	76