Kit complet portable pour fût de graisse 50 à 60 kg

Composition

- pompe pour fût 50/60 kg long. tube 730 mm - couvercle + membrane - pistolet de distribution - raccord d'étanchéité - 6 m tuyau caoutchouc

Technologie

Piston double effet

Pression d'utilisation

3 à 7 bar

Pression de sortie

406 bar (pour pression air 7 bar)

Débit

900 g/min (pour pression air 6 bar)

Filetage femelle BSPP

Entrée d'air : G 1/4

Rapport de compression

58:1

Filetage mâle BSPP

Sortie de graisse : G 1/4

Prevost SAS - 15 Rue du Pré Faucon - CS 90208 - Annecy-le-vieux - 74940 Annecy - France
Tel : +33 (0)4 50 64 04 45 - sales@prevost.eu - www.prevost.eu

Description	
Référence	Composition
EPG KR60	- pompe pour fût 50/60 kg long. tube 730 mm - couvercle + membrane - pistolet de distribution - raccord d'étanchéité - 6 m tuyau caoutchouc
EPG KRF60	Kit complet EPG KR60 pour fût de graisse 50/60 kg avec FRL
EPG KRFC60	Kit complet EPG KR60 pour fût de graisse 50/60 kg avec FRL et chariot de transport

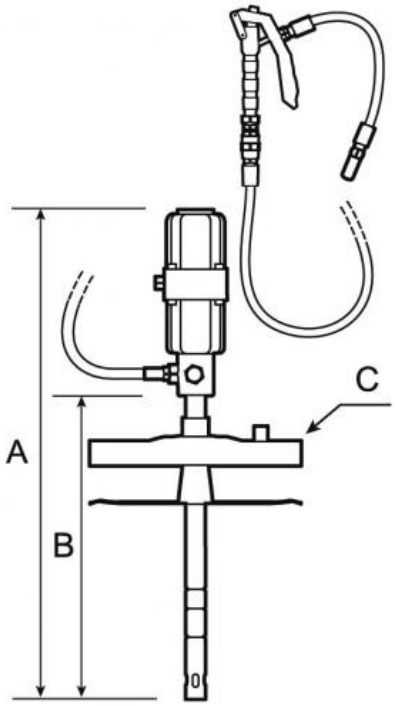

Dimensions			
Référence	A mm	B mm	C mm
EPG KR60	1000	730	340
EPG KRF60	1000	730	340
EPG KRFC60	680	410	280