Kit complet portable pour fût de graisse 20 à 30 kg

Composition
- pompe pour fût 20/30 kg - long. tube 470 mm - couvercle + membrane - poignée de distribution - raccord d'étanchéité - 6m tuyau caoutchouc

Technologie
Piston double effet

Pression d'utilisation
3 à 7 bar

Pression de sortie
406 bar (pour pression air 7 bar)

Débit
900 g/min (pour pression air 6 bar)

Filetage femelle BSPP
Entrée d'air : G 1/4

Rapport de compression
58:1

Filetage mâle BSPP
Sortie de graisse : G 1/4

Prevost SAS - 15 Rue du Pré Faucon - CS 90208 - Annecy-le-vieux - 74940 Annecy - France
Tel : +33 (0)4 50 64 04 45 - sales@prevost.eu - www.prevost.eu

Description	
Référence	Composition
EPG KR30	- pompe pour fût 20/30 kg - long. tube 470 mm - couvercle + membrane - poignée de distribution - raccord d'étanchéité - 6m tuyau caoutchouc
EPG KRF30	Kit complet portable EPG KR30 pour fût de graisse 20 à 30 kg avec FRL
EPG KRFC30	Kit complet portable EPG KR30 pour fût de graisse 20/30 kg avec FRL et chariot

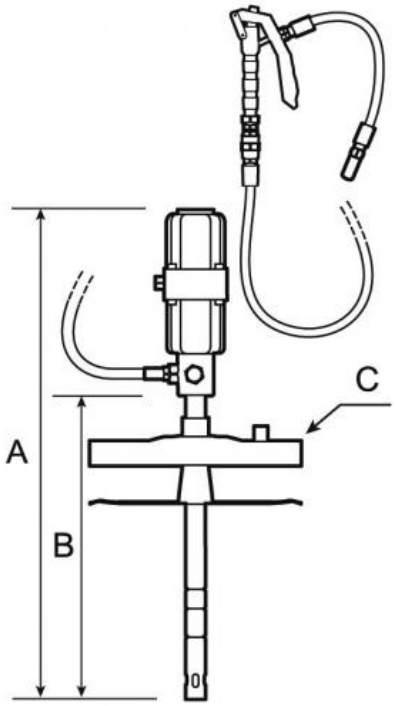

Dimensions			
Référence	A mm	B mm	C mm
EPG KR30	740	470	320
EPG KRF30	740	470	320
EPG KRFC30	740	470	320