Micro Vanne - Tubes égaux - RPS ET

Pour tube Ø ext. (mm)	Pression d'utilisation	Température	Matière
6	0 à 10 bar	0°C à + 60°C	Polymère et laiton nickelé

Description

Référence	Pour tube Ø ext. (mm)
RPS ET0606	6
RPS ET0808	8
RPS ET1010	10
RPS ET1212	12

Prevost SAS - 15 Rue du Pré Faucon - CS 90208 - Annecy-le-vieux - 74940 Annecy - France
Tel : +33 (0)4 50 64 04 45 - sales@prevost.eu - www.prevost.eu

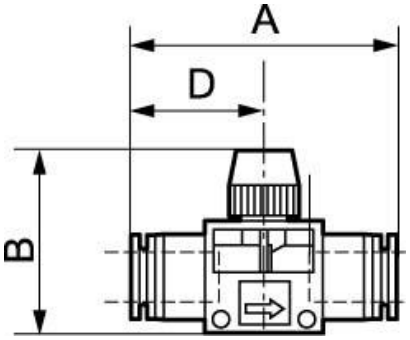

Dimensions			
Référence	A mm	B mm	D mm
RPS ET0606	51	40.3	25.5
RPS ET0808	51.6	40.3	25.8
RPS ET1010	62.2	44.5	31.1
RPS ET1212	63.6	44.5	31.8