Série DMO - DGO / Sans tuyau - INOX 304 basse pression

Sortie filetage mâle BSPP	Entrée tournante filetage mâle BSPP	Capacité (long. tuyau (m))	Capacité (Ø ext. tuyau (mm))
G 1/2	G 1/2	15	20
Poids (kg)	**Technologie**	**Matière**	**Equipé de**
15	Blocage du tuyau par cliquet d'arrêt	Carter Acier INOX AISI 304	Support fixe

Description

Référence	Sortie filetage mâle BSPP	Entrée tournante filetage mâle BSPP	Capacité (long. tuyau (m))	Capacité (Ø ext. tuyau (mm))	Poids (kg)
DMO NI	G 1/2	G 1/2	15	20	15
DGO NI	G 1/2	G 1/2	20	20	20

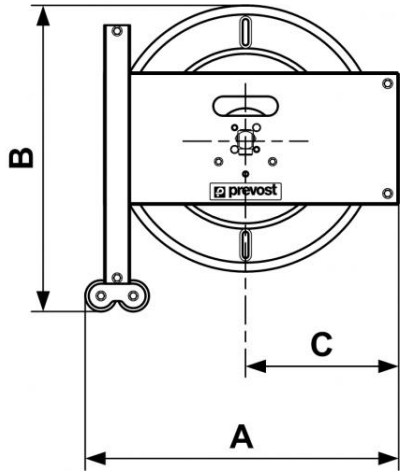

Dimensions			
Référence	A mm	B mm	C mm
DMO NI	485	475	237
DGO NI	485	480	237