Régleur de débit unidirectionnel - Filetage mâle cylindrique/ Filetage mâle cylindrique - RPL DG

Filetage mâle BSPP	Pression d'utilisation	Température	Matière
G 1/8	0 à 10 bar	0°C à + 60°C	Polymère et laiton nickelé

Description

Référence	Filetage mâle BSPP
RPL DG0000	G 1/8
RPL DG0101	G 1/4
RPL DG0202	G 3/8
RPL DG0303	G 1/2

Prevost SAS - 15 Rue du Pré Faucon - CS 90208 - Annecy-le-vieux - 74940 Annecy - France
Tel : +33 (0)4 50 64 04 45 - sales@prevost.eu - www.prevost.eu

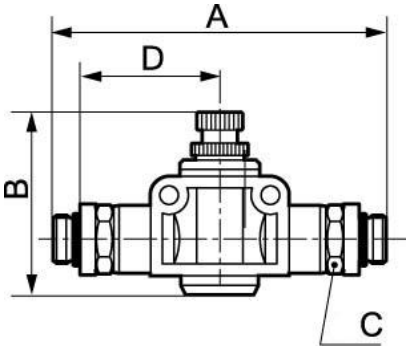

Dimensions				
Référence	A mm	B mm	C mm	D mm
RPL DG0000	49	43	12	19
RPL DG0101	55	43	14	21.5
RPL DG0202	63	43	17	25
RPL DG0303	75	43	21	29.5