ALTO 4 - Régulateur

Filetage femelle BSPP
G 3/4

Débit (l/min à 7 bar ΔP
1bar) = 5000

Pression d'utilisation (bar)
Entrée : 15 Sortie : 0,5-10

Température
+5°C à +50 °C

Matière
Corps aluminium, Cuve polycarbonate et protection métallique

Equipé de
Purge manuelle

Description

Référence	Filetage femelle BSPP	Débit (l/min à 7 bar ΔP	Pression d'utilisation (bar)	Débit (l/min à 7 bar ΔP : 1bar)
TR 4	G 3/4	1bar) = 5000	Entrée : 15 Sortie : 0,5-10	6000

Prevost SAS - 15 Rue du Pré Faucon - CS 90208 - Annecy-le-vieux - 74940 Annecy - France
Tel : +33 (0)4 50 64 04 45 - sales@prevost.eu - www.prevost.eu

Référence	Filetage femelle BSPP	Débit (l/min à 7bar ΔP	Pression d'utilisation (bar)	Débit (l/min à 7bar ΔP :1bar)
TR 5	G 1		Entrée : 15 Sortie : 0,5-10	

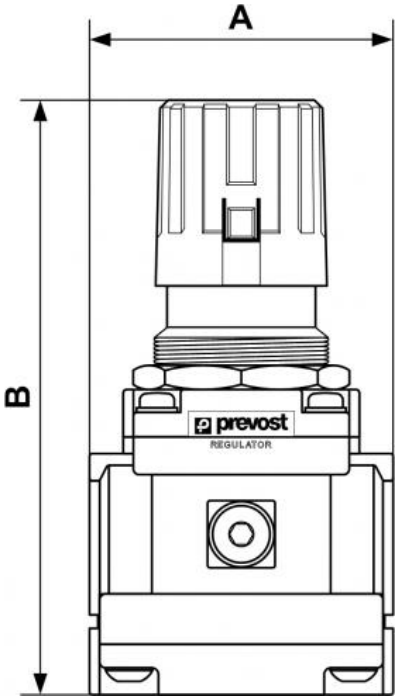

Dimensions		
Référence	A mm	B mm
TR 4	90	177
TR 5	90	177