ALTO 3 - Filtre régulateur lubrificateur 2 blocs avec manomètre, fixation et entretoise pour sortie air sec

Filetage femelle BSPP
G 1/2

Débit (l/min à 7 bar ΔP
1 bar) = 2800

Pression max d'utilisation (bar)
12

Filtration (µm)
25

Température
+5°C à +50 °C

Matière
Corps aluminium, Cuve polycarbonate et protection métallique

Equipé de
Purge manuelle

Description

Référence	Filetage femelle BSPP	Débit (l/min à 7 bar ΔP	Pression max d'utilisation (bar)	Filtration (µm)
TB SME3	G 1/2	1 bar) = 2800	12	25

Prevost SAS - 15 Rue du Pré Faucon - CS 90208 - Annecy-le-vieux - 74940 Annecy - France
Tel : +33 (0)4 50 64 04 45 - sales@prevost.eu - www.prevost.eu

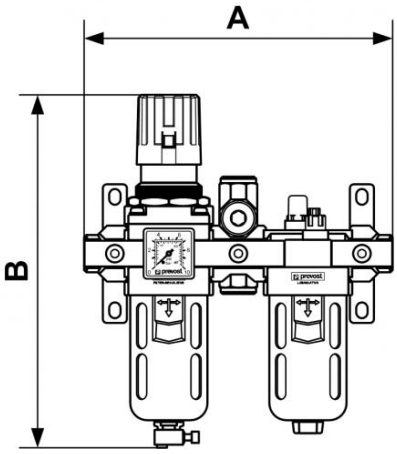

Dimensions		
Référence	A mm	B mm
TB SME3	245	280