Fiche 90° pour flexible

Pour tuyau Ø int. (mm)	Pression max d'utilisation	Débit	Ø de passage
8	10 bar	30 l/min (ΔP = 0,5bar)	8 mm

Température	Matière
-15°C à +90°C	Corps laiton nickelé

Description

Référence	Pour tuyau Ø int. (mm)
CPI 086808RE	8
CPI 086810RE	10
CPI 086812RE	12

Prevost SAS - 15 Rue du Pré Faucon - CS 90208 - Annecy-le-vieux - 74940 Annecy - France
Tel : +33 (0)4 50 64 04 45 - sales@prevost.eu - www.prevost.eu

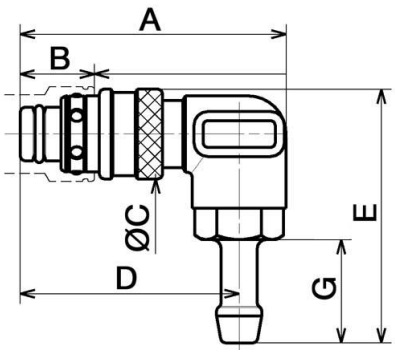

Dimensions					
Référence	A mm	B mm	C mm	D mm	E mm
CPI 086808RE	59	16.4	20	48.5	56.5
CPI 086810RE	56	16.4	20	48.5	43
CPI 086812RE	59	16.4	20	48.5	48