# Raccord bidirectionnel pour outils pneumatiques

| Description | |
|---|---|
| Référence | Désignation |
| **OP BDM** | (1) Raccord bidirectionnel 360° avec mano 0 à 10 bar |
| **OP BD** | (2) Raccord bidirectionnel 360° |

Prevost SAS - 15 Rue du Pré Faucon - CS 90208 - Annecy-le-vieux - 74940 Annecy - France
Tel : +33 (0)4 50 64 04 45 - sales@prevost.eu - www.prevost.eu

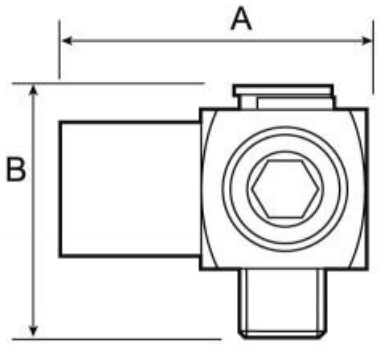


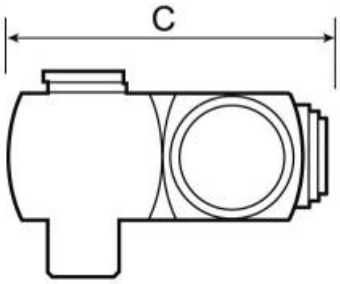


| Dimensions | | | |
|---|---|---|---|
| Référence | A mm | B mm | C mm |
| **OP BDM** | 35 | 42.5 | 43 |
| **OP BD** | 43 | 43 | 43 |