ALTO 2 - Lubrificateur

Filetage femelle BSPP
G 3/8

Débit (l/min à 6 bar ΔP : 0.5bar)
3000

Pression max d'utilisation (bar)
12

Température
+5°C à +50 °C

Matière
Corps aluminium, Cuve polycarbonate et protection métallique

Equipé de
Purge manuelle

Description

Référence	Filetage femelle BSPP	Débit (l/min à 6 bar ΔP : 0.5bar)	Pression max d'utilisation (bar)
TL 2	G 3/8	3000	12

Prevost SAS - 15 Rue du Pré Faucon - CS 90208 - Annecy-le-vieux - 74940 Annecy - France
Tel : +33 (0)4 50 64 04 45 - sales@prevost.eu - www.prevost.eu

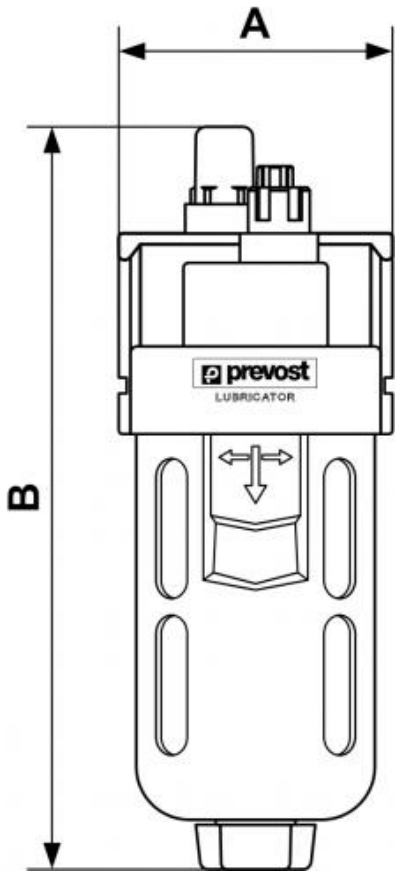

Dimensions		
Référence	A mm	B mm
TL 2	55	157