Distributeur 2 directions avec vannes de coupure

Filetage femelle BSPP
G 1/2

Pression d'utilisation
0 à 10 bar

Débit
24 l/min (ΔP : 0,3 bar avec obturateur), 33,5 l/min (ΔP : 0,3 bar sans obturateur)

Ø de passage
9 mm

Température
-15°C à +60°C

Matière
Corps laiton chromé

Description

Référence	Filetage femelle BSPP
ELP 098103	G 1/2
ELP 098104	G 3/4

Prevost SAS - 15 Rue du Pré Faucon - CS 90208 - Annecy-le-vieux - 74940 Annecy - France
Tel : +33 (0)4 50 64 04 45 - sales@prevost.eu - www.prevost.eu

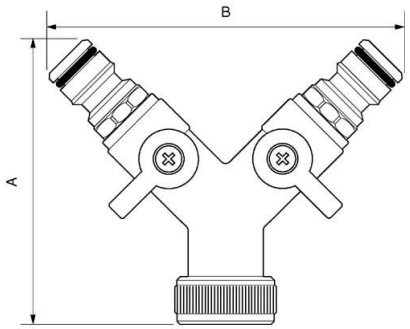

Dimensions		
Référence	A mm	B mm
ELP 098103	90	103
ELP 098104	90	103