SERIE DGO - Tuyaux jumelés sans raccord sécurité ISOFLAM

Ø int./ext. (mm)
10 x 17

Long. (m)
15

Technologie
Blocage du tuyau par cliquet d'arrêt

Pression max d'utilisation
Acétylène : 1,5 bar Oxygène : 12,5 bar

Matière
Carter acier avec revêtement époxy

Applications
Soudage, Découpage

Raccordement
1 m de tuyau en entrée

Equipé de
Support fixe

Description

Référence	Ø int./ext. (mm)	Long. (m)
DGO 1015OA	10 x 17	15

Prevost SAS - 15 Rue du Pré Faucon - CS 90208 - Annecy-le-vieux - 74940 Annecy - France
Tel : +33 (0)4 50 64 04 45 - sales@prevost.eu - www.prevost.eu

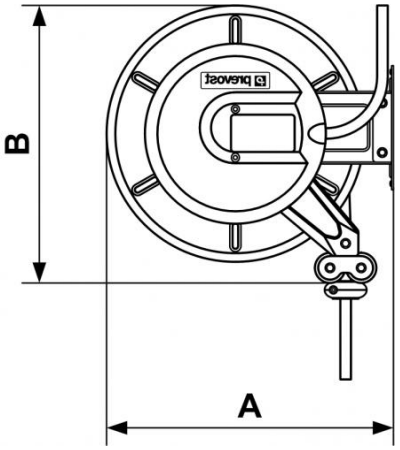

Dimensions		
Référence	A mm	B mm
DGO 1015OA	460	447