PVR RMT - Raccord droit PVC fileté femelle

Pour raccord Ø int. (mm)	Filetage femelle BSPP	Pression max d'utilisation	Vide
20	G 1/2	13 bar à 23°C 7 bar à 50°C	-0.98 bar (98% vide)
Température	**Matière**	**Conforme aux normes**	
-20°C à +50°C	Tube et raccords PVC	DESP REACH	

Description

Référence	Pour raccord Ø int. (mm)	Filetage femelle BSPP
PVR RMT2012	20	G 1/2
PVR RMT2527	25	G 3/4

Prevost SAS - 15 Rue du Pré Faucon - CS 90208 - Annecy-le-vieux - 74940 Annecy - France
Tel : +33 (0)4 50 64 04 45 - sales@prevost.eu - www.prevost.eu

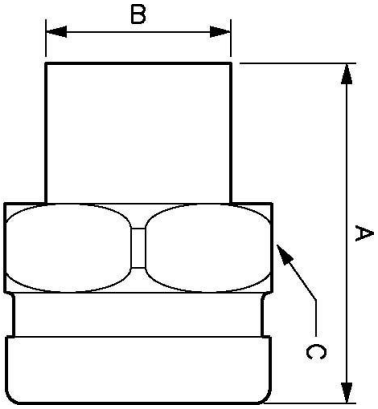

Dimensions			
Référence	A mm	B mm	C mm
PVR RMT2012	40.5	20	30
PVR RMT2527	45	25	36