Micro té égal - RLT ET

Pour tube Ø ext. (mm)	Pression d'utilisation	Température	Matière
4	0 à 10 bar	0°C à + 60°C	Polymère et laiton nickelé

Description

Référence	Pour tube Ø ext. (mm)
RLT ET0404	4
RLT ET0606	6

Prevost SAS - 15 Rue du Pré Faucon - CS 90208 - Annecy-le-vieux - 74940 Annecy - France
Tel : +33 (0)4 50 64 04 45 - sales@prevost.eu - www.prevost.eu

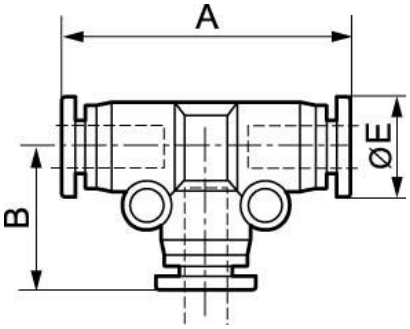

Dimensions			
Référence	A mm	B mm	E mm
RLT ET0404	27.6	13.8	8.5
RLT ET0606	37	18.5	10.5