Applique murale filetée femelle - Raccords et purge manuelle - Profil ISO 6150 C - Passage 6 mm

Entrée filetage femelle BSPP
G 3/4

Sortie
4 x CSI 06

Pression d'utilisation
0 à 16 bar

Température
-20°C à + 80°C

Matière
Aluminium

Description

Référence	Entrée filetage femelle BSPP	Sortie
MF 104S4CS	G 3/4	4 x CSI 06

Prevost SAS - 15 Rue du Pré Faucon - CS 90208 - Annecy-le-vieux - 74940 Annecy - France
Tel : +33 (0)4 50 64 04 45 - sales@prevost.eu - www.prevost.eu

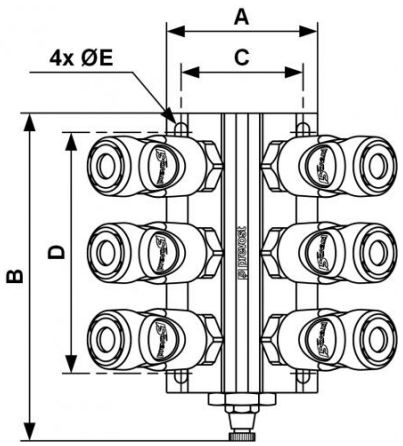

Dimensions					
Référence	A mm	B mm	C mm	D mm	E mm
MF 104S4CS	78	135	63	80	6.5