Raccord pour traversée de cloison

Filetage femelle BSPP	Ø de perçage (mm)	Epaisseur de la cloison (mm)	Technologie
G 1/4	26	11	Déconnexion bouton

Pression d'utilisation	Débit sous 6 bar	Ø de passage	Température
0 à 12 bar	750 l/min (ΔP = 0,6 bar)	6 mm	-15°C à +70°C

Matière	Point fort
Acier traité	Anti-statique

Description

Référence	Filetage femelle BSPP	Ø de perçage (mm)	Epaisseur de la cloison (mm)
IRM 062101	G 1/4	26	11

Prevost SAS - 15 Rue du Pré Faucon - CS 90208 - Annecy-le-vieux - 74940 Annecy - France
Tel : +33 (0)4 50 64 04 45 - sales@prevost.eu - www.prevost.eu

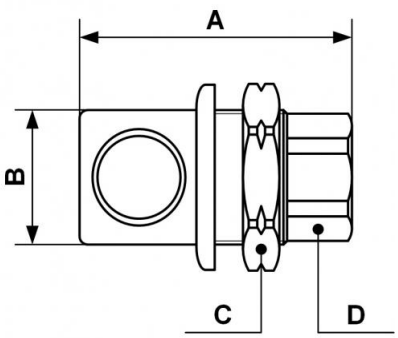

Dimensions				
Référence	A mm	B mm	C mm	D mm
IRM 062101	52.5	26	32	23