Ensemble aspirateur pneumatique aluminium « ASPIVENT »

- Appareil de nettoyage par aspiration
- Flexible d'évacuation Ø 30 mm – longueur 1,25 m
- Sac de récupération
- Rallonge longueur 17 cm
- Tête d'aspiration
- Embout brosse
- 2 x colliers

Entrée filetage femelle BSPP	Pression max d'utilisation (bar)	Conso d'air (l/min)	Poids (g)
G 1/4	6,2	420	350

Pression max d'utilisation

Prevost SAS - 15 Rue du Pré Faucon - CS 90208 - Annecy-le-vieux - 74940 Annecy - France
Tel : +33 (0)4 50 64 04 45 - sales@prevost.eu - www.prevost.eu

6,2 bar

Débit sous 6 bar

420 l/min (ΔP = 0,6 bar)

Description

Référence	Entrée filetage femelle BSPP	Pression max d'utilisation (bar)	Conso d'air (l/min)	Poids (g)
ASVM 1	G 1/4	6,2	420	350

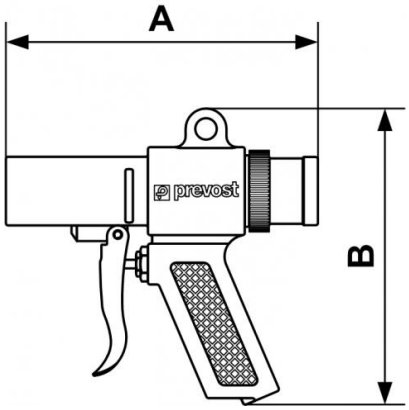

Dimensions		
Référence	A mm	B mm
ASVM 1	145	135

Prevost SAS - 15 Rue du Pré Faucon - CS 90208 - Annecy-le-vieux - 74940 Annecy - France
Tel : +33 (0)4 50 64 04 45 - sales@prevost.eu - www.prevost.eu