Purge magnétique d'évacuation des condensats

Entrée filetage femelle BSPP	Sortie filetage femelle BSPP	Evacuation des condensats	Pression max d'utilisation
2 x G 1/2	G 1/8	200 l/heure	16 bar

Température	Matière
+ 2°C à +50°C	Corps aluminium

Description

Référence	Entrée filetage femelle BSPP	Sortie filetage femelle BSPP	Evacuation des condensats
PMA 201	2 x G 1/2	G 1/8	200 l/heure

Prevost SAS - 15 Rue du Pré Faucon - CS 90208 - Annecy-le-vieux - 74940 Annecy - France
Tel : +33 (0)4 50 64 04 45 - sales@prevost.eu - www.prevost.eu

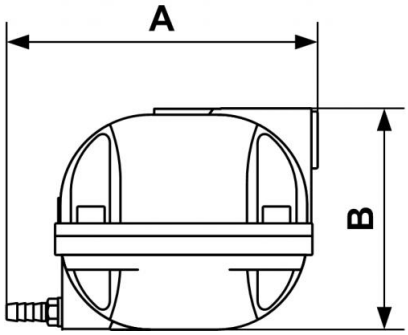

Dimensions		
Référence	A mm	B mm
PMA 201	145	105