Applique murale filetée femelle - 2 raccords et purge manuelle - Profil ISO 6150 C - Passage 8 mm

Entrée filetage femelle BSPP
G 1/2

Sortie 2 raccords
CSI 08

Technologie
Sécurité "one push" (anti-coup de fouet)

Pression d'utilisation
2 à 12 bar

Débit sous 6 bar
2028 l/min (ΔP = 0,6 bar)

Ø de passage
8 mm

Température
-15°C à +70°C

Matière
Corps composite

Point fort
Anti-rayures Anti-statique

Description

Référence	Entrée filetage femelle BSPP	Sortie 2 raccords
CSI 088103WK	G 1/2	CSI 08
CSI 088104WK	G 3/4	CSI 08

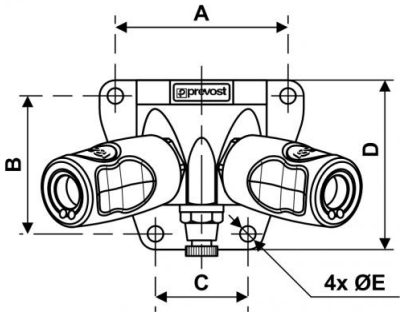

Dimensions					
Référence	A mm	B mm	C mm	D mm	E mm
CSI 088103WK	71	57	38	70	6.5
CSI 088104WK	71	57	38	70	6.5