Applique murale filetée femelle - 1 raccord et purge manuelle - Profil ISO 6150 C - Passage 6 mm

Entrée filetage femelle BSPP
G 1/2

Sortie 1 raccord
CSI 06

Technologie
Sécurité "one push" (anti-coup de fouet)

Pression d'utilisation
2 à 12 bar

Débit sous 6 bar
833 l/min (ΔP = 0,6 bar)

Ø de passage
6 mm

Température
-15°C à +70°C

Matière
Corps composite

Point fort
Anti-rayures Anti-statique

Description

Référence	Entrée filetage femelle BSPP	Sortie 1 raccord
CSI 061103WK	G 1/2	CSI 06

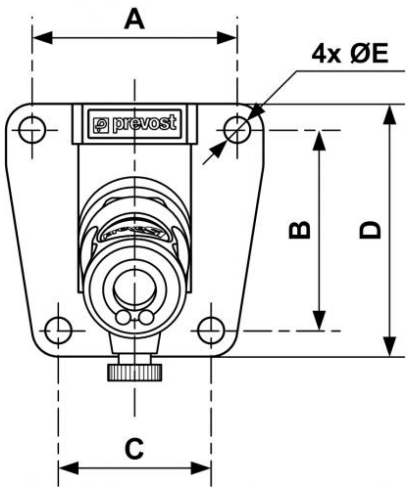

Dimensions					
Référence	A mm	B mm	C mm	D mm	E mm
CSI 061103WK	51	50	38	63	6.5