Pistolet de sablage

Entrée filetage femelle BSPP	Contenance (l)	Débit (sous 8 bar (l/min))	Matière (Réservoir)
G 1/4	1,2	450	Polyéthylène Haute Densité

Pression d'utilisation	Température	Matière	Applications
6 à 12 bar	-10°C à + 80°C	Corps plastique acétal	Décapage - nettoyage Automobile, industrie

Description

Référence	Entrée filetage femelle BSPP	Contenance (l)	Débit (sous 8 bar (l/min))	Matière (Réservoir)
BG SAND1	G 1/4	1,2	450	Polyéthylène Haute Densité

Prevost SAS - 15 Rue du Pré Faucon - CS 90208 - Annecy-le-vieux - 74940 Annecy - France
Tel : +33 (0)4 50 64 04 45 - sales@prevost.eu - www.prevost.eu

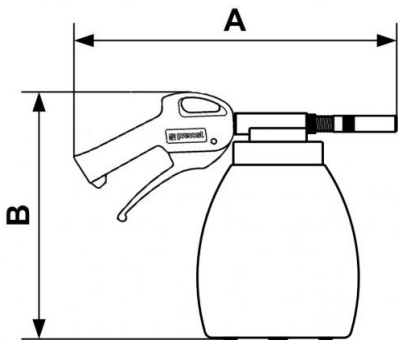

Dimensions		
Référence	A mm	B mm
BG SAND1	260	200