Pistolet de lavage industriel

Description							
Référence	Filetage femelle BSPP	Débit	Pression max d'utilisation (bar)	Température	Matière	Poids	Equipé de (arceau de protection de la gâchette)
PL JETP	G 1/2	60 l/min à 24 bar	24	90°C	Pistolet de lavage gainé polyamide	950 g	raccord tournant

Prevost SAS - 15 Rue du Pré Faucon - CS 90208 - Annecy-le-vieux - 74940 Annecy - France
Tel : +33 (0)4 50 64 04 45 - sales@prevost.eu - www.prevost.eu

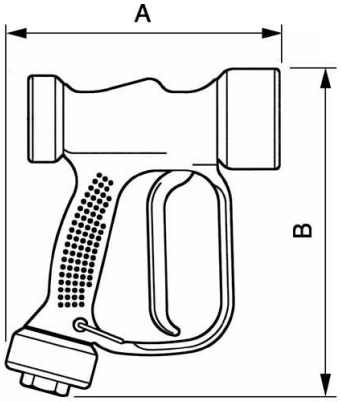

Dimensions
Référence
PL JETP