# Soufflette prevoS1 à buse composite OSHA - Modèle pocket

| Force de soufflage (à 6 bar (g) | Pression dynamique (à 10 mm sous 6 bar (bar) | Conso d'air (à 6 bar (Nm3/h) | Niveau sonore (à 6 bar (dBA) |
|---|---|---|---|
| 168 | 0,5 | 14 | 89 |
| **Profil** | **Pression max d'utilisation** | **Température** | **Matière** |
| British | 12 bar | -15°C à +70°C | Corps composite Polyamide |
| **Point fort** | **Raccordement** | | |
| Compact | Embout intégré | | |

## Description

| Référence | Force de soufflage (à 6 bar (g) | Pression dynamique (à 10 mm sous 6 bar (bar) | Conso d'air (à 6 bar (Nm3/h) | Niveau sonore (à 6 bar (dBA) |
|---|---|---|---|---|
| **BPG 06OSH** | 168 | 0,5 | 14 | 89 |

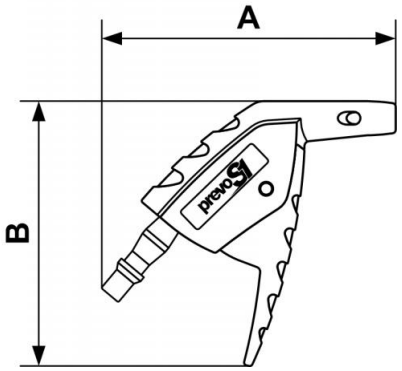


| Dimensions | | |
|---|---|---|
| Référence | A mm | B mm |
| **BPG 06OSH** | 103 | 93 |