Soufflette à écran d'air protecteur

Filetage femelle BSPP	Conso d'air (à 6 bar (Nm3/h))	Niveau sonore (à 6 bar (dBA))	Longueur buse (mm)
G 1/4	27	82	61

Ø parabole (mm)	Pression max d'utilisation	Matière	Point fort
20	10 bar	Corps composite Polyamide	Progressivité de soufflage

Description

Référence	Filetage femelle BSPP	Conso d'air (à 6 bar (Nm3/h))	Niveau sonore (à 6 bar (dBA))	Longueur buse (mm)	Ø parabole (mm)
27102 ECR	G 1/4	27	82	61	20

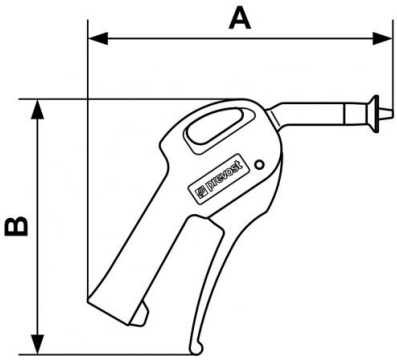

Dimensions		
Référence	A mm	B mm
27102 ECR	168	141