Clé à chocs composite - Double marteau - Renforcé - En coffret

Carré d'entrainement	Couple maxi de desserrage (Nm)	Consommation (l/min)	Vitesse de rotation (tr/min)
3/4"	1763	206	6000

Filetage femelle BSPT	Niveau sonore (dB(A))	Poids (kg)	Pression max d'utilisation
R 3/8	97,8	7,5	6,2 bar

Applications	Point fort	Raccordement
Travaux de démontage et d'assemblage par boulons et par vis	Puissance de serrage	Livré avec 3 embouts : ISO 6150 B; European 7,4 mm; ARO 210

Description

Référence	Carré d'entrainemen	Couple maxi de desserrage (Nm)	Consommatio (l/min)	Vitesse de rotation (tr/min)	Filetage femelle BSPT	Niveau sonore (dB(A))	Poids (kg)

TIW C341630K	3/4"	1763	206	6000	R 3/8	97,8	7,5

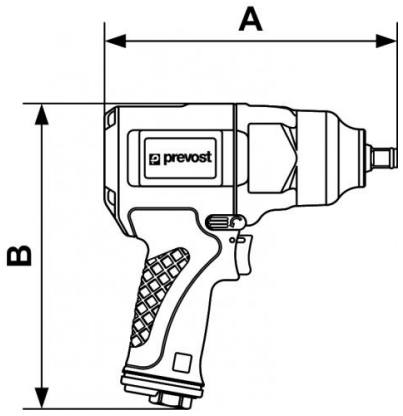

Dimensions		
Référence	A mm	B mm
TIW C341630K	222	223