Polisseuse Ø 75 mm

Diamètre (plateau)	Consommation (l/min)	Puissance (CV - W)	Vitesse de rotation (tr/min)
75 mm 3"	113	0,45 CV - 330 W	2100

Filetage femelle BSPT	Niveau sonore (dB(A))	Poids (KG)	Pression max d'utilisation
R 1/4	80	0,77	6,2 bar

Applications	Point fort	Raccordement
Travaux de décapage, préparation avant peinture et polissage	Maniable et legère	Livré avec 3 embouts : ISO 6150 B; European 7,4 mm; ARO 210

Description

Référence	Diamètre (plateau)	Consommation (l/min)	Puissance (CV - W)	Vitesse de rotation (tr/min)	Filetage femelle BSPT	Niveau sonore (dB(A))	Poids (KG)

TPS 2100	75 mm 3"	113	0,45 CV - 330 W	2100	R 1/4	80	0,77

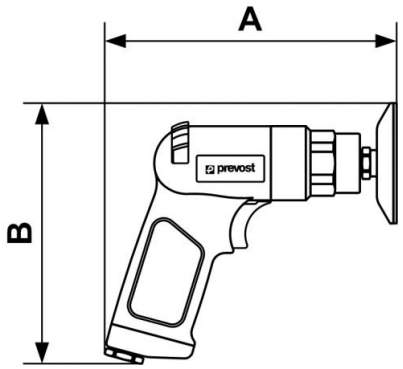

Dimensions		
Référence	A mm	B mm
TPS 2100	177	158