Clé à chocs composite couple limité - Double marteau

Carré d'entrainement 1/2"	**Couple maxi de serrage/desserrage (Nm)** R 814 F 108	**Consommation (l/min)** 125	**Vitesse de rotation (tr/min)** R 8000 F 2500
Filetage femelle BSPT R 1/4	**Niveau sonore (dB(A))** 88	**Poids (kg)** 2,15	**Pression max d'utilisation** 6,2 bar
Applications Travaux de démontage et d'assemblage par boulons et par vis	**Point fort** Puissance de serrage	**Raccordement** Livré avec 3 embouts : ISO 6150 B; European 7,4 mm; ARO 210	

Description

Prevost SAS - 15 Rue du Pré Faucon - CS 90208 - Annecy-le-vieux - 74940 Annecy - France
Tel : +33 (0)4 50 64 04 45 - sales@prevost.eu - www.prevost.eu

Référence	Carré d'entrainement	Couple maxi de serrage/desserrage (Nm)	Consommation (l/min)	Vitesse de rotation (tr/min)	Filetage femelle BSPT	Niveau sonore (dB(A))	Poids (kg)
TIW C12L815	1/2"	R 814 F 108	125	R 8000 F 2500	R 1/4	88	2,15

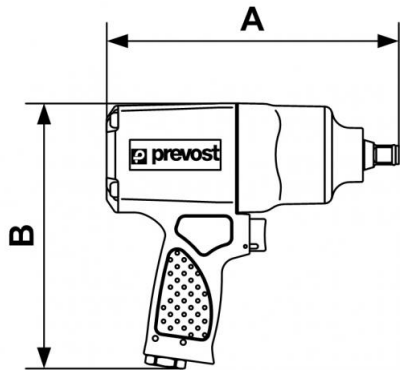

Dimensions		
Référence	A mm	B mm
TIW C12L815	193	176

Prevost SAS - 15 Rue du Pré Faucon - CS 90208 - Annecy-le-vieux - 74940 Annecy - France
Tel : +33 (0)4 50 64 04 45 - sales@prevost.eu - www.prevost.eu