ALTO 3 - Filtre régulateur lubrificateur 20 bar 2 blocs avec manomètre et fixation

Filetage femelle BSPP
G 1/2

Débit (l/min à 7 bar ΔP
1bar) = 3000

Pression d'utilisation (bar)
Entrée : 20 Sortie : 0,5-12,5

Filtration (µm)
40

Température
+5°C à +50 °C

Matière
Corps aluminium, Cuve polycarbonate et protection métallique

Equipé de
Purge manuelle

Description

Référence	Filetage femelle BSPP	Débit (l/min à 7 bar ΔP	Pression d'utilisation (bar)	Filtration (µm)

TB HPSM3	G 1/2	1bar) = 3000	Entrée : 20 Sortie : 0,5-12,5	40

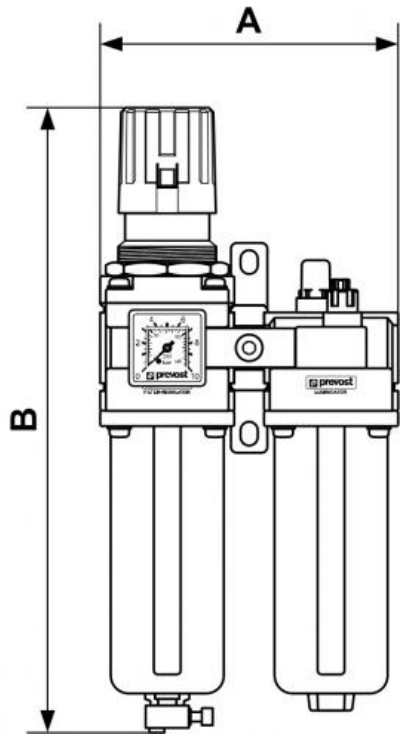

Dimensions		
Référence	A mm	B mm
TB HPSM3	156	330